Виноградовском муниципальном округе Архангельской области

АДМИНИСТРАЦИЯ МУНИЦИПАЛЬНОГО ОБРАЗОВАНИЯ

П О С Т А Н О В Л Е Н И Е

от 30 декабря 2021 года № 55-па

р.п. Березник

Об утверждении муниципальной программы Виноградовского муниципального округа Архангельской области «Формирование современной городской среды в Виноградовском муниципальном округе Архангельской области на 2022-2030 годы»

В целях содействия решению вопросов местного значения, вовлечения населения в процессы местного самоуправления, создания благоприятных условий проживания граждан, повышения качества реформирования жилищно-коммунального хозяйства, проведения ремонта дворовых территорий многоквартирных домов на территории Виноградовского муниципального округа Архангельской области, руководствуясь Федеральным законом от 06 октября 2003 года № 131-ФЗ «Об общих принципах организации местного самоуправления в Российской Федерации», постановлением Правительства Российской Федерации от 10.02.2017 № 169 «Об утверждении Правил предоставления и распределения субсидий федерального бюджета бюджетам субъектов Российской Федерации на поддержку государственных программ субъектов Российской Федерации и муниципальных программ формирования современной городской среды», постановлением администрации Виноградовского муниципального округа от 22 ноября 2021года №2-па «Об утверждении порядка разработки, реализации и оценки эффективности муниципальных программ Виноградовского муниципального округа Архангельской области», администрация Виноградовского муниципального округа **п о с т а н о в л я е т:**

1. Утвердить прилагаемую муниципальную программу «Формирование современной городской среды» в Виноградовском муниципальном округе Архангельской области на 2022-2030 годы».

3. Опубликовать настоящее постановление на официальном сайте Виноградовского муниципального округа.

4. Настоящее постановление вступает в силу со дня его официального опубликования.

5. Контроль за исполнением настоящего постановления возложить на первого заместителя главы администрации Виноградовского муниципального округа.

Глава Виноградовского
муниципального округа А.А.Первухин

УТВЕРЖДЕНА
постановлением администрации
Виноградовского муниципального округа
от 30 декабря 2021 года №55-па

**Муниципальная программа
Виноградовского муниципального округа
Архангельской области «Формирование
современной городской среды в Виноградовском
муниципальном округе Архангельской области
на 2022-2030 годы»**

ПАСПОРТ
муниципальной программы Виноградовского муниципального округа Архангельской области «Формирование современной городской среды в Виноградовском муниципальном округе Архангельской области на 2022-2030 годы»

Наименование муниципальной программы	муниципальная программа «Формирование современной городской среды» в Виноградовском муниципальном округе Архангельской области на 2022-2030 годы» (далее – муниципальная программа)
Ответственный исполнитель муниципальной программы	специалист Комитета по управлению имуществом, ЖКХ и земельных отношений Виноградовского муниципального округа Архангельской области
Соисполнитель муниципальной программы	первый заместитель главы администрации Виноградовского муниципального округа Архангельской области
Цель муниципальной программы	создание максимально благоприятных, комфортных и безопасных условий проживания населения, а также развитие и обустройство мест массового отдыха населения Виноградовского муниципального округа Архангельской области (Приложение № 1)
Задачи муниципальной программы	обеспечение комплексного благоустройства дворовых территорий многоквартирных жилых домов и территорий общего пользования Виноградовского муниципального округа Архангельской области (площадей, парков, скверов): - создание благоприятных и безопасных условий для проживания и отдыха жителей и гостей поселений; - повышение уровня благоустройства мест массового отдыха населения; - повышение уровня благоустройства дворовых территории; - повышение уровня вовлеченности заинтересованных граждан, организаций в реализацию мероприятий по благоустройству территории
Целевые показатели муниципальной программы	перечень целевых показателей к муниципальной программе приведен в приложении №1 к муниципальной программе
Сроки этапы реализации муниципальной программы	2022-2030 годы. Муниципальная программа реализуется в один этап
Перечень подпрограмм	-
Перечень основных мероприятий муниципальной программы	перечень основных мероприятий муниципальной программы приведен в приложении №2 к муниципальной программе
Объемы и источники финансирования муниципальной программы	Общий объем финансирования – 7608,8 тыс. рублей, в том числе: средства федерального бюджета 6118,1 тыс. рублей; средства областного бюджета – 713,7 тыс. рублей, муниципальный бюджет – 777,0 тыс. руб.
Ожидаемые результаты реализации муниципальной программы	- обеспечение комфортных и безопасных условий проживания граждан; - сохранение и улучшение внешнего вида мест общего

	пользования и массового отдыха населения; - улучшение экологической обстановки округа;
Система организации контроля за исполнением муниципальной программы	управление и контроль за реализацией муниципальной программы осуществляется в соответствии с пунктом 24 Порядка разработки, реализации и оценки эффективности муниципальных программ Виноградовского муниципального округа Архангельской области, утвержденного постановлением администрации Виноградовского муниципального округа от 22 ноября 2021 года № 2-па

I. Приоритеты в сферы реализации муниципальной программы

Виноградовский муниципальный округ расположено в центральной части Архангельской области, в среднем течении реки Северная Двина, где в нее впадают левый приток Вага и правый приток Ваеньга. На границе с Холмогорским районом, урез поверхности воды в Северной Двине находится на отметке 7 метров над уровнем моря – это низшая точка района. На границе с Верхнетоемским районом, урез воды в Северной Двине находится на отметке 20 метров над уровнем моря. В восточной части района, где проходит водораздел бассейнов рек Пинега и Северная Двина, находится наивысшая точка района - 235 метров над уровнем моря. Район расположен в таежной зоне.

Территория Виноградовского муниципального округа Архангельской области составляет 1256077 га. Административный центр – поселок городского типа Березник.

Необходимость обеспечения надлежащего содержания и улучшения состояния объектов благоустройства является одним из основных элементов развития муниципального округа.

Благоустройство территории муниципального округа, включает обеспечение мер, направленных на создание здоровых и удобных условий проживания населения, формирование благоприятной среды жизнедеятельности граждан, включает ряд мероприятий по улучшению санитарно-гигиенических условий жизни, оздоровлению городской среды при помощи озеленения территории за счет устройства цветников, газонов, установки малых архитектурных форм.

Основной проблемой поселения является значительное количество неблагоустроенных дворовых территорий и мест общего пользования. Данное проблемное состояние выражено отсутствием на дворовых территориях МКД детских и спортивных площадок, скамеек для отдыха жителей, недостаточным освещением и скудным озеленением придомовых газонов.

Наиболее острой проблемой дворовых территорий являются разбитые дворовые проезды, недостаточное количество автомобильных парковочных мест, ветхое состояние дровяных сараев.

Проблемой в сфере благоустройства территорий общего пользования и парков является отсутствие пешеходных дорожек, недостаточное количество скамеек для отдыха населения, урн на территории парков. Также освещение и озеленение мест массового отдыха населения является значимой проблемой.

Кроме того, не в полной мере городская среда приспособлена к условиям доступности для инвалидов всех категорий и маломобильных групп населения.

Не проведена инвентаризация территорий и расположенных на ней элементов благоустройства для оптимизации процесса ухода и содержания территории и ее дальнейшего развития (например, ремонт дорожного покрытия, освещения, строительство детских и спортивных площадок для отдыха, достаточность озеленения, наличие приспособлений для маломобильных групп населения).

Для решения проблем по благоустройству территории муниципального округа необходимо использовать программно-целевой метод. Комплексное решение проблемы окажет положительный эффект на санитарное состояние и улучшит внешний облик территории муниципального округа, предотвратит угрозу жизни и безопасности граждан, будет способствовать повышению уровня их комфортного проживания.

II. Характеристика сферы реализации муниципальной программы, описание основных проблем

Основным приоритетом и целью муниципальной программы является создание максимально благоприятных, комфортных и безопасных условий проживания населения, а также развития и обустройства мест массового отдыха населения Виноградовского муниципального округа.

Для достижения поставленной цели необходимо решить следующие задачи:

- обеспечить комплексное благоустройство дворовых территорий многоквартирных жилых домов и территорий общего пользования;

- создать благоприятные и безопасные условия для проживания и отдыха жителей и гостей района.

- повысить уровень благоустройства дворовых территории округа, в том числе с учетом необходимости обеспечения физической, пространственной и информационной доступности зданий, сооружений, дворовых и общественных территорий для инвалидов и других маломобильных групп населения;

- повысить уровень благоустройства мест общего пользования населения;

- повысить уровень вовлеченности заинтересованных граждан, организаций в реализацию мероприятий по благоустройству территорий.

Перечень целевых показателей муниципальной программы приведен в приложении № 1 к муниципальной программе;

Перечень мероприятий муниципальной программы «Формирование современной городской среды» в Виноградовском муниципальном округе на 2022-2030 годы» приведен в приложении № 2 к муниципальной программе;

Ресурсное обеспечение реализации муниципальной программы представлено в приложении № 3 к муниципальной программе;

Адресный перечень многоквартирных домов и общественных территорий, подлежащих благоустройству в рамках муниципальной программы приведен в приложение № 4 к муниципальной программе;

Минимальный перечень видов работ по благоустройству дворовых территорий (далее – минимальный перечень) приведен в приложении № 5 к муниципальной программе;

Перечень дополнительных видов работ по благоустройству дворовых территорий многоквартирных домов (далее – дополнительный перечень) приведен в приложении № 6 к муниципальной программе;

Нормативная стоимость (единичные расценки) работ по благоустройству дворовых территорий, входящих в минимальный и дополнительный перечни таких работ приведена в приложении № 7 к муниципальной программе;

Порядок аккумулирования и расходования средств заинтересованных лиц, направляемых на выполнение минимального и дополнительного перечней работ по благоустройству дворовых территорий приведен в приложении № 8 к муниципальной программе;

Порядок разработки, обсуждения с заинтересованными лицами и утверждения дизайн-проектов благоустройства дворовых территорий, включенных в муниципальную программу на 2022-2030 годы, приведен в приложении № 9 к муниципальной программе;

Порядок и форма трудового участия заинтересованных лиц, в том числе граждан, в

выполнении работ, приведен в приложении № 10 к муниципальной программе;

Адресный перечень объектов недвижимого имущества (включая объекты незавершенного строительства) и земельных участков, находящихся в собственности (пользовании) юридических лиц и индивидуальных предпринимателей, подлежащих благоустройству не позднее 2030 года за счет средств указанных лиц, приведен в приложении № 11 к муниципальной программе;

Мероприятия по инвентаризации уровня благоустройства индивидуальных жилых домов и земельных участков, предоставленных для их размещения, с заключением по результатам инвентаризации соглашений с собственниками (пользователями) указанных домов (собственниками (пользователями) земельных участков) об их благоустройстве не позднее последнего года реализации федерального проекта в соответствии с требованиями утвержденных в сельском поселении правил благоустройства, приведены в приложении № 12 к муниципальной программе;

Доля финансового участия собственников помещений, организаций в выполнении минимального и дополнительных перечней работ по благоустройству дворовых территорий определяется органом государственной власти Архангельской области в соответствии с постановлением Правительства Российской Федерации от 10.02.2017 № 169.

Реализация цели и задач комплексного благоустройства дворовых территорий и территорий общего пользования Виноградовского муниципального округа будет осуществляться за счет выполнения системы мероприятий по основным направлениям муниципальной программы.

Данные порядки предусматривают условия, которые должны выполнить заинтересованные лица при подготовке предложений на участие в отборе дворовых территорий МКД и наиболее посещаемой территории общего пользования, критерии отбора, порядок рассмотрения и оценки предложений участников отбора, а также унифицированные формы, по которым заинтересованные лица (граждане, организации) представляют соответствующие предложения.

Все работы по благоустройству территорий должны соответствовать требованиям обеспечения доступности для маломобильных групп населения.

Прогноз ожидаемых результатов реализации Программы и характеристика вклада округа в достижение результатов.

Результатом реализации муниципальной программы является достижение цели по комплексному благоустройству дворовых территорий и территорий общего пользования Виноградовского муниципального округа. Кроме того, результатом от улучшения качества благоустройства станет:

обеспечение комфортных и безопасных условий проживания граждан;

сохранение и улучшение внешнего вида мест общего пользования и массового отдыха населения;

улучшение экологической обстановки округа;

формирование положительного имиджа Виноградовского муниципального округа.

К участию в программных мероприятиях по благоустройству общественных и дворовых территорий планируется привлекать добровольцев, волонтеров, граждан и иных лиц на безвозмездной основе, в рамках организации ежегодных мероприятий, в виде субботников, а также в рамках выполнения отдельных видов работ по благоустройству территорий общего пользования Виноградовского муниципального округа.

Содействие в реализации мероприятий муниципальной программы, развитии добровольного участия граждан в программных мероприятиях оказывает

отдел ЖКХ администрации Виноградовского муниципального округа, работать во взаимодействии с Министерством ТЭК и ЖКХ Архангельской области, а также с гражданами, в т. ч. волонтерами, и представителями средств массовой информации. В Комитета по управлению имуществом, ЖКХ и земельных отношений Виноградовского

муниципального округа Архангельской области заинтересованные лица смогут получить информацию о порядке участия в программе.

III. Механизм реализации мероприятий муниципальной программы

Таблица 1. Источники финансирования муниципальной программы

Статус	Источник финансирования	Оценка расходов, тыс. рублей			
		итого	2022	2023	2024
1	2	3	4	5	6
Муниципальная программа	**Всего**	**7608,8**	**5527,6**	**1181,4**	**899,8**
	в том числе:				
	федеральный бюджет	6118,1	4813,7	499,0	805,4
	областной бюджет	713,7	98,2	599,1	16,4
	муниципальный бюджет	777,0	615,7	83,3	78,0

Реализацию муниципальной программы предполагается осуществить путем предоставления в установленном порядке субсидий из областного и федерального бюджетов.

Субсидии предоставляются в целях оказания финансовой поддержки при исполнении расходных обязательств Виноградовского муниципального округа на поддержку муниципальной программы.

Ресурсное обеспечение реализации муниципальной программы на 2022-2030 годы представлено в приложении № 2. к муниципальной программе.

Руководство и текущее управление реализацией муниципальной программы осуществляет администрация Виноградовского муниципального округа. Разрабатывает в пределах своей компетентности муниципальные правовые акты, необходимые для реализации муниципальной Программы, проводит анализ и формирует предложения по рациональному использованию финансовых ресурсов муниципальной программы.

При изменении объемов бюджетного финансирования по сравнению с объемами, предусмотренными муниципальной программой, уточняются объемы финансирования, а также перечень мероприятий для реализации муниципальной программы.

Администрации Виноградовского муниципального округа обеспечивает согласованные действия по подготовке и реализации мероприятий, целевому и эффективному использованию бюджетных средств, ведению отчетности по реализации муниципальной программы в установленном порядке и в установленные сроки, а также проведению ежегодной оценки эффективности реализации муниципальной программы в соответствии с установленным порядком.

Контроль за ходом реализации муниципальной программы осуществляется первым заместителем главы администрации Виноградовского муниципального округа.

IV. Ожидаемые результаты реализации муниципальной программы

Обеспечение повышения качества и комфорта Виноградовского муниципального округа.

Увеличение благоустроенных дворовых и общественных территорий на территории Виноградовского муниципального округа.

Оценка эффективности реализации муниципальной программы проводится ежегодно в соответствии с пунктом 24 Порядка разработки, реализации и оценки

эффективности муниципальных программ Виноградовского муниципального округа Архангельской области, утвержденного постановлением администрации Виноградовского муниципального округа от 22 ноября 2021 года № 2-па.

Приложение № 1
муниципальной программе Виноградовского
муниципального округа Архангельской области
«Формирование современной городской среды
в Виноградовском муниципальном округе
Архангельской области на 2022-2030 годы»

ПЕРЕЧЕНЬ
целевых показателей муниципальной программы Виноградовского муниципального округа Архангельской области «Формирование современной городской среды в Виноградовском муниципальном округе Архангельской области на 2022 – 2030 годы»

Ответственный исполнитель: специалист Комитета по управлению имуществом, ЖКХ и земельных отношений Виноградовского муниципального округа Архангельской области

Наименование целевого показателя	Единицы измерения	Значения целевых показателей										
		Базовый 2020 год	Оценочный 2021 год	2022 год	2023 год	2024 год	2025 год	2026 год	2027 год	2028 год	2029 год	2030 год
1	2	3	4	5	6	7	8	9	10	11	12	13
1. Количество благоустроенных дворовых территорий многоквартирных домов	шт.	2	7	0	0	0	0	0	0	0	0	0
2. Доля благоустроенных дворовых территорий многоквартирных домов от общего количества, нуждающихся в благоустройстве	процент	13,1	15,2	0	0	0	0	0	0	0	0	0
3. Количество благоустроенных общественных территорий (без учета городских парков)	шт.	1	1	2	1	1	1	1	1	1	1	1

1	2	3	4	5	6	7	8	9	10	11	12	13
4. Доля благоустроенных общественных территорий (в том числе городских парков) от общего количества общественных территорий	процент	20	53	75	95	100	100	100	100	100	100	100
5. Доля финансового участия заинтересованных лиц в выполнении работ по благоустройству дворовых территорий от стоимости мероприятий по благоустройству дворовых территорий	процент	5	5	5	5	5	5	5	5	5	5	5

Порядок расчета и источники информации
о значениях целевых показателей муниципальной программы

Наименование целевых показателей муниципальной программы	Порядок расчета	Источник информации
Количество благоустроенных дворовых территорий многоквартирных домов	порядок аккумулирования и расходования средств заинтересованных лиц, направляемых на выполнение минимального и максимального перечней работ по благоустройству дворовых территорий прописаны в приложении № 8 муниципальной программы	заявка заинтересованных лиц на выполнение требуемых работ
Количество благоустроенных общественных территорий	порядок и сроки представления, рассмотрения и оценки предложений граждан, организаций, о включении в муниципальную программу «Формирование современной городской среды в Виноградовском муниципальном округе Архангельской области на 2022 – 2030 годы» наиболее посещаемой территории общего пользования, подлежащей обязательному благоустройству в 2022 – 2030 годы	заявка заинтересованных лиц на выполнение требуемых работ
Доля благоустроенных дворовых территорий (Дбдт) многоквартирных домов от общего количества дворовых территорий (Окдт), нуждающихся в благоустройстве	Дбдт/Окдт = %	отдел ЖКХ

Наименование целевых показателей муниципальной программы	Порядок расчета	Источник информации
Доля благоустроенных общественных территорий (Дбот) от общего количества общественных территорий (Окот)	Дбот/Окот = %	отдел ЖКХ
Доля финансового участия заинтересованных лиц в выполнении работ по благоустройству дворовых территорий	порядок аккумулирования и расходования средств заинтересованных лиц, направляемых на выполнение минимального и максимального перечней работ по благоустройству дворовых территорий прописаны в приложении № 8 муниципальной программы	заявка заинтересованных лиц на выполнение требуемых работ

Приложение № 2
к муниципальной программе Виноградовского
муниципального округа Архангельской области
«Формирование современной городской среды
в Виноградовском муниципальном округе
Архангельской области на 2022-2030 годы»

ПЕРЕЧЕНЬ МЕРОПРИЯТИЙ
муниципальной программы Виноградовского муниципального округа
Архангельской области «Формирование современной городской среды в Виноградовском
муниципальном округе Архангельской области на 2022 – 2030 годы»

Наименование мероприятия	Ответственный исполнитель, соисполнители	Источники финансирования	Объемы финансирования (тыс. руб.)										Ожидаемые результаты реализации мероприятия
			всего	2022 год	2023 год	2024 год	2025 год	2026 год	2027 год	2028 год	2029 год	2030 год	
1	2	3	4	5	6	7	8	9	10	11	12	13	14

1	2	3	4	5	6	7	8	9	10	11	12	13	14
1. Благоустройство общественных территорий	Виноградовский муниципальный округ Архангельской области, Комитет по управлению имуществом, ЖКХ и земельным отношениям	**итого**	**6885,2**	**5527,6**	**519,4**	**838,2**							комплексное благоустройство общественных территорий не менее 1 в год
		в том числе											
		федеральный бюджет	6118,1	4813,7	499,0	805,4							
		областной бюджет	124,8	98,2	10,2	16,4							
		местный бюджет	642,3	615,7	10,2	16,4							
		внебюджетные средства	0,0	0,0	0,0	0,0	0,0	0,0	0,0	0,0	0,0	0,0	
2. Разработка проектно-	Виноградовский муниципальный	**итого**	**723,6**	**0,0**	**662,0**	**61,6**							комплексное благоустройство
		в том числе											

1	2	3	4	5	6	7	8	9	10	11	12	13	14
сметной документации	округ Архангельской области, Комитет по управлению имуществом, ЖКХ и земельным отношениям	федеральный бюджет	0,0	0,0	0,0	0,0							Парк «Победы», п. Березник, ул. П.Виноградова, 101, общей площадью 18970 кв. м
		областной бюджет	588,9	0,0	588,9	0,0							
		местный бюджет	134,7	0,0	73,1	61,6							
		внебюджетные средства	0	0,0	0,0	0,0	0,0	0,0	0,0	0,0	0,0	0,0	
Итого по муниципальной программе		**итого**	**7608,8**	**5527,6**	**1181,4**	**899,8**							
		в том числе											
		федеральный бюджет	6118,1	4813,7	499,0	805,4							
		областной бюджет	713,7	98,2	599,1	16,4							
		местный бюджет	777,0	615,7	83,3	78,0							
		внебюджетные средства	0,0	0,0	0,0	0,0	0,0	0,0	0,0	0,0	0,0	0,0	

Муниципальный округ имеет право исключать из адресного перечня дворовые и общественные территории, подлежащие благоустройству в рамках реализации муниципальной программы, территории, расположенные вблизи многоквартирных домов, физический износ основных конструктивных элементов (крыша, стены, фундамент) которых превышает 70 процентов, а также территории, которые планируются к изъятию для муниципальных или государственных нужд в соответствии с генеральным планом при условии одобрения решения об исключении указанных территорий из адресного перечня дворовых территорий и общественных территорий межведомственной комиссией в порядке, установленном такой комиссией.

Муниципальный округ имеет право исключать из перечня дворовых территорий, подлежащих благоустройству в рамках реализации муниципальной программы, дворовые территории, собственники помещений многоквартирных домов которых приняли решение об отказе от благоустройства дворовой территории в рамках реализации муниципальной программы, или не приняли решение о благоустройстве дворовый территории в сроки, установленные муниципальной программой, или не приняли решений, предусмотренных настоящими Правилами и являющихся условиями предоставления субсидии в целях благоустройства дворовый территории. При этом исключение дворовый территории из перечня дворовых территорий, подлежащих благоустройству в рамках реализации федерального проекта, возможно только при условии одобрения такого решения на межведомственной комиссии.

Приложение № 3
к муниципальной программе Виноградовского
муниципального округа Архангельской области
«Формирование современной городской среды
в Виноградовском муниципальном округе
Архангельской области на 2022-2030 годы»

Ресурсное обеспечение
реализации муниципальной программы Виноградовского муниципального округа
Архангельской области «Формирование современной городской среды в Виноградовском
муниципальном округе Архангельской области на 2022 – 2030 годы»

Статус	Наименование муниципальной программы, подпрограммы	Объем финансирования, всего тыс. руб.	Расходы местного бюджета, тыс. руб.								
			2022 год	2023 год	2024 год	2025 год	2026 год	2027 год	2028 год	2029 год	2030 год
Муниципальная программа	Муниципальная программа «Формирование современной городской среды» в Виноградовском муниципальном округе Архангельской области на 2022-2024 годы»	933,7	615,7	83,3	78,0	0,0	0,0	0,0	0,0	0,0	0,0

Приложение № 4
к муниципальной программе Виноградовского
муниципального округа Архангельской области
«Формирование современной городской среды
в Виноградовском муниципальном округе
Архангельской области на 2022-2030 годы»

Адресный перечень
многоквартирных домов и общественных территорий,
подлежащих благоустройству в рамках муниципальной
программы Виноградовского муниципального округа
Архангельской области «Формирование современной
городской среды в Виноградовского муниципального округа
Архангельской области на 2022-2030 годы»

№ п/п	Поселения, адрес территории	Вид работ по благоустройству общественных и дворовых территорий	Планируемый срок проведения благоустройства (год)
1	**2**	**3**	**4**
Дворовые территории			
1	п. Березник, ул. 8 марта, д. 25, д. 27	Ремонт дворовых проездов, установка урн, разборка сараев, площадка подъезд к контейнерам, контейнер для ТБО	2017
2	п. Березник, ул. 8 марта, д. 15, д. 17	Ремонт дворовых проездов, установка урн	2030
3	п. Березник, ул. Нагорная, д. 8; 8 Марта, д. 16; д. 18; д. 20; д. 20а; д. 22; д. 22а	Ремонт дворовых проездов, установка урн	2030
4	п. Березник, ул. Нагорная, д. 9; 8 марта, д. 14	Ремонт дворовых проездов, установка урн	2030
5	п. Березник, ул. Дзержинского, д. 11	Ремонт дворовых проездов, установка урн	2030
6	п. Березник, ул. Дзержинского, д. 12; д. 14	Ремонт дворовых проездов, установка урн	2030
7	п. Березник, ул. Дзержинского, д. 18; д. 20; д. 22	Ремонт дворовых проездов, установка урн, установка скамеек, устройство хозяйственно-бытовых площадок для установки контейнеров-мусоросборников, демонтаж хозяйственных построек, уборка сухостойных деревьев, разработка продольных канав, обустройство тротуаров, площадка под питьевую воду	2019

1	2	3	4
8	п. Березник, ул. Дзержинского, д. 19; д. 19а	Ремонт дворовых проездов, установка урн, разборка сараев, площадка подъезд к контейнерам, контейнер для ТБО	2017
9	п. Березник, ул. Заводская, д. 2	Ремонт дворовых проездов, установка урн	2030
10	п. Березник, ул. Заводская, д. 12	Ремонт дворовых проездов, установка урн	2030
11	п. Березник, ул. Заводская, д.13	Ремонт дворовых проездов, установка урн	2030
12	п. Березник, ул. Заводская, д. 15	Ремонт дворовых проездов, установка урн	2030
13	п. Березник, ул. П. Виноградова, д. 109; д. 109а; 109б; 109в	Ремонт дворовых проездов, установка урн	2030
14	п. Березник, ул. П. Виноградова, д. 22	Ремонт дворовых проездов, установка урн	2030
15	п. Березник, ул. П.Виноградова, д. 30	Ремонт дворовых проездов, установка урн	2030
16	п. Березник, ул. П.Виноградова, д. 42	Ремонт дворовых проездов, установка урн	2030
17	п. Березник, ул. П.Виноградова, д. 158а	Ремонт дворовых проездов, установка урн	2030
18	п. Березник, ул. П.Виноградова, д. 159	Ремонт дворовых проездов, установка урн	2030
19	п. Березник, ул. П. Виноградова, д. 165	Ремонт дворовых проездов, установка урн	2030
20	п. Березник, ул. П.Виноградова, д. 178а; д. 182	Ремонт дворовых проездов, установка урн	2030
21	п. Березник, ул. П.Виноградова, д. 180	Ремонт дворовых проездов, установка урн	2030
22	п. Березник, ул. П.Виноградова, д. 183	Ремонт дворовых проездов, установка урн, исправление профиля	2017
23	п. Березник, ул. П.Виноградова, д. 184а	Ремонт дворовых проездов, установка урн	2030
24	п. Березник, ул. П. Виноградова, д. 189	Ремонт дворовых проездов, установка урн	2030
25	п. Березник, ул. П.Виноградова, д. 201	Ремонт дворовых проездов, установка урн	2030
26	п. Березник, ул. П.Виноградова, д. 203	Ремонт дворовых проездов, установка урн	2030
27	п. Березник, ул. П.Виноградова, д. 206а	Ремонт дворовых проездов, установка урн	2030
28	п. Березник, ул. П.Виноградова, д. 205; д. 207	Ремонт дворовых проездов, установка урн	2030
29	п. Березник, ул. П. Виноградова, д. 231; д. 229; д. 227; д. 225	Ремонт дворовых проездов, установка урн	2030
30	Н.Чажестрово, кв. ТЭСУ, д. 3;	Ремонт дворовых проездов,	2021

1	2	3	4
	д. 6; д. 7; д. 8	установка урн	
31	п. Пянда, ул. Комсомольская, д. 11а; д. 17а	Ремонт дворовых проездов, установка урн	2030
32	п. Пянда, ул. Первомайская, д. 23	Ремонт дворовых проездов, установка урн	2030
33	п. Пянда, ул. Школьная, д. 20; д. 22	Ремонт дворовых проездов, установка урн	2030
34	п. Пянда, ул. Школьная, д. 24; д. 9	Ремонт дворовых проездов, установка урн	2030
35	п. Березник, пер. Новый, д. 6; д. 4	Ремонт дворовых проездов, установка урн	2021
36	п. Березник, пер. Новый, д. 10; д. 12; ул. Советская, д. 23	Ремонт дворовых проездов, установка урн	2030
37	п. Березник, пер. Новый, д. 13; д. 11	Ремонт дворовых проездов, установка урн, водоотведенные канавы, дворовой проезд, светильник	2017
38	п. Березник, пер. Южный, д. 13	Ремонт дворовых проездов, установка урн	2030
39	п. Березник, Телевышка, д. 1; д. 2; д. 3	Ремонт дворовых проездов, установка урн	2030
40	п. Березник, ул. Мира, д. 11	Ремонт дворовых проездов, установка урн	2030
41	п. Березник, ул. Мира, д. 15; д. 17; д. 19; д. 21	Ремонт дворовых проездов, установка урн, восстановление профиля канав, деревянные мостовые, водоотведение	2017
42	п. Березник, ул. Мира, д. 28; д. 30; д. 32	Ремонт дворовых проездов, установка урн	2021
43	п. Березник, ул. Профсоюзная, д. 4	Ремонт дворовых проездов, установка урн	2030
44	п. Березник, ул. Профсоюзная, д. 6а; ул. Птицына, д. 7а	Ремонт дворовых проездов, установка урн	2030
45	п. Березник, ул. Профсоюзная, д. 13; ул. Свободы, д. 28	Ремонт дворовых проездов, установка урн	2030
46	п. Березник, ул. Профсоюзная, д. 16	Ремонт дворовых проездов, установка урн	2030
47	п. Березник, ул. Птицына, д. 3; д. 5	Ремонт дворовых проездов, установка урн	2030
48	п. Березник, ул. Птицына, д. 7; д. 9	Ремонт дворовых проездов, установка урн	2030
49	п. Березник, ул. Р. Куликова, д. 61; д. 59	Ремонт дворовых проездов, установка урн, разборка сараев, деревянные тротуары	2017
50	п. Березник, ул. Р. Куликова, д. 70; д. 72	Ремонт дворовых проездов, установка урн	2030
51	п. Березник, ул. Свободы, д.14	Ремонт дворовых проездов, установка урн	2030

1	2	3	4
52	п. Березник, ул. Свободы, д. 16; д. 18	Ремонт дворовых проездов, установка урн, водоотведенные канавы, дворовой проезд, светильник	2017
53	п. Березник, ул. Совхозная, д. 13; д. 15	Ремонт дворовых проездов, установка урн	2030
54	п. Березник, ул. Совхозная, д.19	Ремонт дворовых проездов, установка урн	2030
55	п. Березник, ул. Уборевича, д. 10	Ремонт дворовых проездов, установка урн	2030
56	п. Березник, ул. Дзержинского, д. 8; Х.Мурата, д. 65	Ремонт дворовых проездов, установка урн	2030
57	п. Березник, ул. Х.Мурата, д. 17а; д. 19а	Ремонт дворовых проездов, установка урн	2030
58	п. Березник, ул. Х.Мурата, д. 18; д. 20	Ремонт дворовых проездов, установка урн	2030
59	п. Березник, ул. Х.Мурата, д. 19	Ремонт дворовых проездов, установка урн	2020
60	п. Березник, ул. Х.Мурата, д. 21; д. 21б; д. 21в	Ремонт дворовых проездов, установка урн, разборка сараев	2017
61	п. Березник, ул. Х.Мурата, д. 23; д. 25	Ремонт дворовых проездов, установка урн	2030
62	п. Березник, ул. Х.Мурата, д. 25а	Ремонт дворовых проездов, установка урн	2030
63	п. Березник, ул. Х.Мурата, д. 27; д. 29	Ремонт дворовых проездов, установка урн	2030
64	п. Березник, ул. Х.Мурата, д. 27а	Ремонт дворовых проездов, установка урн	2020
65	п. Березник, ул. Х.Мурата, д. 29а; д. 31а	Ремонт дворовых проездов, установка урн	2030
66	п. Березник, ул. Х.Мурата, д. 30; д. 32	Ремонт дворовых проездов, установка урн	2030
67	п. Березник, ул. Х.Мурата, д. 31; д. 33	Ремонт дворовых проездов, установка урн	2030
68	п. Березник, ул. Х.Мурата, д. 33а; д. 33б; д. 33в	Ремонт дворовых проездов, установка урн	2030
69	п. Березник, ул. Х.Мурата, д. 34; д. 36	Ремонт дворовых проездов, установка урн	2021
70	п. Березник, ул. Х.Мурата, д. 34а	Ремонт дворовых проездов, установка урн, устройство асфальтового дорожного покрытия, благоустройство хозяйственно-бытовой площадки для установки контейнеров мусоросборников, озеленение территории, демонтаж хозяйственных построек (сараев)	2018
71	п. Березник,	Ремонт дворовых проездов,	2020

1	2	3	4
	ул. Х.Мурата, д. 35	установка урн	
72	п. Березник, ул. Х.Мурата, д. 37	Ремонт дворовых проездов, установка урн	2030
73	п. Березник, ул. Х.Мурата, д. 38а; д. 38; д. 40	Ремонт дворовых проездов, установка урн	2030
74	п. Березник, ул. Х.Мурата, д. 42	Ремонт дворовых проездов, установка урн	2030
75	п. Березник, ул. Х.Мурата, д. 44	Ремонт дворовых проездов, установка урн, обустройство тротуаров, мостовых, устройство хозяйственно бытовой площадки для установки контейнеров - мусоросборников	2018
76	п. Березник, ул. Х.Мурата, д. 59; Дзержинского, д. 6; д .6а	Ремонт дворовых проездов, установка урн	2020
77	п. Березник, ул. Х.Мурата, д. 68; д. 70	Ремонт дворовых проездов, установка урн, площадка под воду, контейнеры для ТБО	2017 2021
78	п. Березник, ул. Заводская, д. 25б; 27	Ремонт дворовых проездов, установка урн, обустройство тротуаров, мостовых, благоустройство территории под детскую площадку	2018
79	п. Березник, ул. П.Виноградова, д. 104	Ремонт дворовых проездов, установка урн	2030
80	п. Важский, ул. Индустриальная, д.19	Ремонт дворовых проездов, установка урн	2021
81	п. Сельменьга, ул. ул.Комсомольская, д. 2	Ремонт дворовых проездов, установка урн	2030
82	п. Сельменьга, ул. Двинская, д. 11; ул. Двинская, д. 12	Ремонт дворовых проездов, установка урн	2030
83	п. Сельменьга, ул. Двинская, д. 12; ул. Некрасова, д. 16	Ремонт дворовых проездов, установка урн	2030
84	п. Сельменьга, ул. Двинская, д. 14; ул. Двинская, д. 15	Ремонт дворовых проездов, установка урн	2030
85	п. Рочегда, ул. Комсомольская, д. 43	Ремонт дворовых проездов	2030
86	п. Рочегда, ул. Ломоносова, д. 17	Ремонт дворовых проездов	2030
87	п. Рочегда, ул. Ломоносова, д. 12; д. 14	Ремонт дворовых проездов	2030
88	п. Рочегда, ул. Октябрьская, д. 13	Ремонт дворовых проездов	2030
89	п. Рочегда, ул. Молодежная, д. 5; д. 7; д. 9	Ремонт дворовых проездов	2030
90	п. Рочегда,	Ремонт дворовых проездов	2030

1	2	3	4
	ул. Октябрьская, д. 7		
91	п. Рочегда, ул. Октябрьская, д. 9	Ремонт дворовых проездов	2030
92	п. Рочегда, ул. Молодежная, д. 8 (аварийный); д. 10; ул. Ломоносова, д. 15	Ремонт дворовых проездов	2030
Общественные территории			
1	Парк Победы р.п. Березник, ул. П.Виноградова, 101	Обустройство тротуаров, устройство детской площадки с резиновым покрытием установка скамеек, урн, освещение, установка качелей, установка новой сцены.	2017 2018 2019 2020 2021 2023
2	р.п. Березник, Набережная Северной Двины	Устройство дорожки и освещения, установка скамеек и урн	2020
3	Смотровая площадка п. Пянда, ул. Набережная, д. 10	Устройство дорожки и освещения, установка скамеек и урн	2030
4	Парк Первомайский, р.п. Березник, ул. 8 Марта, д. 13а	Обустройство тротуаров, устройство детской площадки, установка скамеек, урн, освещение	2022
5	Сквер Северная сказка, р.п. Березник, ул. П.Виноградова, 132	Устройство двух детских игровых площадок с резиновым покрытием, асфальтовое покрытие	2022 2023 2024 2025
6	«Все лучшее детям» п. Березник, ул. Заводская	Обустройство тротуаров, устройство детской площадки, установка скамеек, урн, освещение	2030
7	«Дорога и МЫ» п. Березник, ул. Магистральная-2	Ремонт дворовых проездов, обеспечение освещения	2030
8	«Дорога домой» п. Березник, ул. Молодежная	Ремонт дворовых проездов, обеспечение освещения	2030
9	п. Сельменьга, ул. Набережная, д. 10	Обустройство тротуаров, устройство детской площадки, установка скамеек, урн, освещение	2030
10	п. Сельменьга, ул. Комсомольская, д. 16	Обустройство тротуаров, устройство детской площадки, установка скамеек, урн, освещение	2030

Приложение № 5
к муниципальной программе Виноградовского
муниципального округа Архангельской области
«Формирование современной городской среды
в Виноградовском муниципальном округе
Архангельской области на 2022-2030 годы»

Минимальный перечень
видов работ по благоустройству дворовых территорий

1. Ремонт дворовых проездов

2. Обеспечение освещения дворовых территорий

2. Установка скамеек.

3. Установка урн.

Приложение № 6
к муниципальной программе Виноградовского
муниципального округа Архангельской области
«Формирование современной городской среды
в Виноградовском муниципальном округе
Архангельской области на 2022-2030 годы»

Перечень
дополнительных видов работ по благоустройству
дворовых территорий многоквартирных домов

Проезд к территориям, прилегающим к многоквартирным домам.

Обустройство тротуаров, мостовых (в том числе тротуарной плиткой).

Установка бордюрных камней.

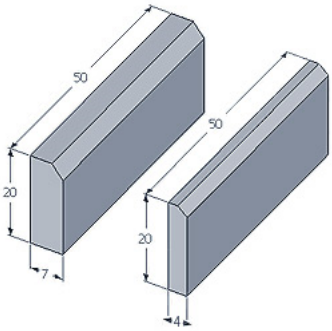

Установка песочниц.

Установка качелей.

Устройство гостевой стоянки (автомобильные парковки).

Освещение детских и спортивных площадок.

Оборудование детской (игровой) площадки.

Оборудование спортивной площадки.

Озеленение территории (деревья, кустарники, клумбы).

Газонные ограждения, декоративные ограждения для клумб.

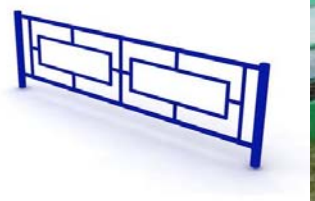

Обрезка деревьев и кустов.

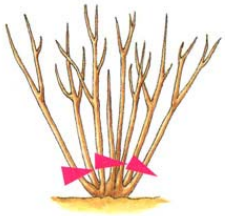

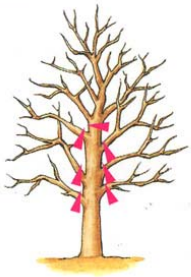

Уборка сухостойных деревьев.

Демонтаж хозяйственных построек (в т.ч. сараев) и строительство сараев.

Устройство хозяйственно-бытовых площадок для установки контейнеров-мусоросборников.

Отсыпка дворовой территории (выравнивание) щебнем, песчано-гравийной смесью.

Устройство площадок для выгула животных.

Устройство велопарковок.

Иные виды работ.

Приложение № 7
к муниципальной программе Виноградовского
муниципального округа Архангельской области
«Формирование современной городской среды
в Виноградовском муниципальном округе
Архангельской области на 2022-2030 годы»

**Нормативная стоимость (единичные расценки)
работ по благоустройству дворовых территорий,
входящих в минимальный и дополнительный перечни**

п/п	Наименование мероприятий	Единицы измерения	Стоимость работ за 1 единицу измерения, руб.
1.	Ремонт дворовых проездов	1 м2	421,65
2.	Обеспечение освещения дворовых территорий	1 свет-ик	3 551,71
3.	Установка скамеек	1 шт.	9 956,45
4.	Установка урн	1 шт.	1 981,05
5.	Устройство проездов к территориям, прилегающим к многоквартирным домам	1 м2	284,29
6.	Обустройство тротуаров, мостовых (в том числе тротуарной плиткой)	1 м2	4 061,41
7.	Установка бордюрных камней	1 м	1 462,00
8.	Установка песочниц	1 шт.	20 000,00
9.	Установка качелей	1 шт.	38 772,69
10.	Устройство гостевой стоянки (автомобильные парковки)	1 м2	3 684,74
11.	Освещение детских и спортивных площадок	1 свет-ик	3 551,71
12.	Оборудование детской (игровой) площадки	1 комплекс	125 400,0
13.	Оборудование спортивной площадки	1 комплекс	113 200,0
14.	Озеленение территории (деревья, кустарники, клумбы)	1 м2	1 020,00
15.	Газонные ограждения, декоративные ограждения для клумб	1 м2	1 765,36
16.	Обрезка деревьев и кустов	1 шт.	632,49
17.	Уборка сухостойных деревьев	1 шт.	2 694,09
18.	Демонтаж хозяйственных построек (в т.ч. сараев) и строительство сараев:		
18.1.	Демонтаж хозяйственных построек	1 м2	1 444,47
18.2.	Строительство сараев	1 постройка	118 405,98
19.	Устройство хозяйственно-бытовых площадок для установки контейнеров-мусоросборников	1 площадка (1 контейнер)	30 384,39

п/п	Наименование мероприятий	Единицы измерения	Стоимость работ за 1 единицу измерения, руб.
20.	Отсыпка дворовой территории (выравнивание) щебнем, песчано-гравийной смесью	1 м2	284,29
21.	Устройство площадок для выгула животных	100 м2	10 000,00
22.	Устройство велопарковок	на 5 мест	259 747,44
23.	Иные виды работ: в т.ч.		
23.1	Устройство площадок под воду	1 м2	29 167,07
23.2	Восстановление профиля водоотводных канав	1 м	2 875,04
23.3	Разработка водоотводных канав	1 м	1 904,95
23.4	Ограждение детской площадки	1 м2	952,88

Приложение № 8
к муниципальной программе Виноградовского
муниципального округа Архангельской области
«Формирование современной городской среды
в Виноградовском муниципальном округе
Архангельской области на 2022-2030 годы»

ПОРЯДОК
аккумулирования и расходования средств заинтересованных лиц, направляемых на выполнение минимального и дополнительного перечней работ по благоустройству дворовых территорий

1. Общие положения

1. Настоящий Порядок регламентирует процедуру аккумулирования и расходования денежных средств (далее – аккумулирование средств), поступающих от собственников помещений в многоквартирных домах, собственников иных зданий и сооружений, расположенных в границах дворовой территории, подлежащей благоустройству (далее – заинтересованные лица), направляемых на выполнение минимального и дополнительного перечней работ по благоустройству дворовых территорий муниципальных поселений Виноградовского округа в рамках подлежащей утверждению администрацией Виноградовского муниципального округа в установленном порядке программы «Формирование современной городской среды на 2022 – 2030 годы» Виноградовского муниципального округа (далее – Программа), механизм контроля за их расходованием.

2. Заинтересованные лица – собственники помещений в многоквартирных домах, собственники иных зданий и сооружений, расположенных в границах дворовой территории, подлежащей благоустройству.

3. В случае включения заинтересованными лицами в заявку работ, входящих в минимальный и дополнительный перечни работ по благоустройству дворовых территорий, установленный Правилами предоставления и распределения субсидий бюджетам муниципальных районов и городских округов Архангельской области в целях софинансирования мероприятий по формированию современной городской среды, утвержденных постановлением Правительства Архангельской области № 113-пп от 14 марта 2017 года «О внесении изменений в постановление Правительства Архангельской области от 15 октября 2013 года № 487-пп», денежные средства заинтересованных лиц перечисляются на лицевой счет заказчика, администратора доходов бюджета администрации Виноградовского муниципального округа.

3.1. Минимальная доля финансового участия заинтересованных лиц и (или) собственников помещений в выполнении минимального перечня работ по благоустройству дворовых территорий многоквартирных домов в размере не менее пяти процентов от стоимости мероприятий по благоустройству дворовой территории многоквартирных.

Минимальная доля финансового участия заинтересованных лиц и (или) собственников помещений в выполнении дополнительного перечня работ по благоустройству дворовых территорий многоквартирных домов в размере не менее двадцати процентов от стоимости мероприятий по благоустройству дворовой территории многоквартирных.

4. Лицевой счет для перечисления средств заинтересованных лиц, направляемых для выполнения минимального и дополнительного перечней работ по благоустройству дворовых территорий, открывает администрация Виноградовского муниципального округа.

5. После утверждения общественной комиссией адресного перечня многоквартирных домов, дворовые территории которых подлежат благоустройству, администрация Виноградовского муниципального округа заключают с представителями заинтересованных лиц, принявшими решение о благоустройстве дворовых территорий, соглашение, в котором указывается территория благоустройства, реквизиты счета для перечисления средств, определяются порядок и сумма перечисления денежных средств заинтересованными лицами, а также реквизиты счета, на который подлежат возврату денежные средства заинтересованных лиц в случаях определенных соглашением. Соглашение рассматривается и подписывается представителями заинтересованных лиц в течение трех рабочих дней.

6. Объем денежных средств, подлежащих перечислению представителями заинтересованных лиц, определяется в соответствии со сметным расчетом согласно решению, принятому на общем собрании МКД, исходя из нормативной стоимости (единичных расценок) минимального и дополнительного перечней работ по благоустройству дворовых территорий.

7. Фактический объем денежных средств, подлежащих перечислению заинтересованными лицами, может быть изменен по итогам осуществления закупки товара, работы, услуги в соответствии с положениями Федерального закона от 05 апреля 2013 года № 44-ФЗ «О контрактной системе в сфере закупок товаров, работ, услуг для обеспечения государственных и муниципальных нужд», а также с учетом стоимости фактически выполненных работ.

8. Перечисление денежных средств представителями заинтересованных лиц осуществляется в течение пяти рабочих дней с момента подписания соглашения.

В случае, если денежные средства в полном объеме не будут перечислены в срок, установленный в абзаце первом настоящего пункта, то заявка такого многоквартирного дома в части выполнения минимального и дополнительного перечня работ по благоустройству территории выполнению не подлежит.

Допускается принятие местным бюджетом дополнительных финансовых обязательств по софинансированию затрат (сверх двух процентов от общего объема предоставляемой Субсидии), в том числе отнесенных к обязательствам заинтересованных лиц.

9. Перечень дворовых территорий, подлежащих благоустройству в рамках Программы, подлежит корректировке с включением следующих по очередности дворовых территорий, прошедших отбор в пределах лимитов бюджетных ассигнований, предусмотренных Программой. В таком случае заинтересованные лица, дворовые территории которых были включены в Программу в связи с корректировкой, и их заявка предусматривает выполнение работ из дополнительного перечня, обязуются перечислить денежные средства в сроки, установленные пунктом 8 настоящего Порядка, в порядке и на условиях, определенных соглашением.

10. Денежные средства считаются поступившими в доход бюджета администрации Виноградовского муниципального округа с момента их зачисления на лицевой счет администраций муниципальных поселений администрации Виноградовского муниципального округа.

11. На сумму планируемых поступлений увеличиваются бюджетные ассигнования администрации Виноградовского муниципального округа как распорядителю бюджетных средств с последующим доведением в установленном порядке лимитов бюджетных обязательств для осуществления целевых расходов, предусмотренных Программой.

12. Администрация Виноградовского муниципального округа осуществляет учет поступающих от заинтересованных лиц денежных средств в разрезе многоквартирных домов, дворовые территории которых подлежат благоустройству.

13. Администрация Виноградовского муниципального округа обеспечивают ежемесячное опубликование на официальных информационных сайтах администраций муниципальных поселений Виноградовского муниципального округа о поступивших от заинтересованных лиц денежных средствах в разрезе многоквартирных домов, дворовые территории которых подлежат благоустройству.

14. Администрация Виноградовского муниципального округа ежемесячно обеспечивают направление данных о поступивших от заинтересованных лиц денежных средствах в разрезе многоквартирных домов, дворовые территории которых подлежат благоустройству, в адрес общественной муниципальной комиссии.

15. Расходование аккумулированных денежных средств заинтересованных лиц осуществляется администрацией Виноградовского муниципального округа на финансирование минимального и дополнительного перечней работ по благоустройству дворовых территорий в соответствии с утвержденной заявкой.

16. Расходование денежных средств осуществляется путем принятия и оплаты обязательств в соответствии с бюджетным законодательством и иными нормативными правовыми актами, регулирующими бюджетные правоотношения.

17. Контроль за целевым расходованием аккумулированных денежных средств заинтересованных лиц осуществляется администрацией Виноградовского муниципального округа в соответствии с бюджетным законодательством.

Приложение № 9
к муниципальной программе Виноградовского
муниципального округа Архангельской области
«Формирование современной городской среды
в Виноградовском муниципальном округе
Архангельской области на 2022-2030 годы»

Порядок
разработки, обсуждения с заинтересованными лицами и
утверждения дизайн-проектов благоустройства
дворовых территорий, включенных в
муниципальную программу на 2022-2030 годы

1. По обращениям собственников помещений в многоквартирных домах (далее – МКД), собственников иных зданий и сооружений, расположенных в границах дворовой территории МКД, подлежащей благоустройству управляющие организации, товарищества собственников жилья, жилищный или иной специализированный потребительский кооператив (далее – уполномоченные лица) заключают договор со специализированной организацией на разработку дизайн-проекта благоустройства дворовой территории МКД.

2. Разработанный дизайн-проект благоустройства дворовой территории МКД обсуждается на общем собрании собственников МКД и утверждается главой муниципального поселения Виноградовского муниципального округа.

3. Уполномоченные лица, подающие заявку на включение дворовых территорий МКД в муниципальную программу формирования современной городской среды на 2022-2030 годы (далее - заявка), в составе предложения предоставляют муниципальному образованию дизайн-проект благоустройства дворовой территории МКД.

4. Общественная комиссия для организации общественного обсуждения проекта муниципальной программы формирования современной городской среды на 2022-2024 годы, проведения оценки предложений заинтересованных лиц, а также для осуществления контроля за реализацией муниципальной программы формирования современной городской среды на 2022-2024 годы обсуждает представленные в составе предложений дизайн-проекты благоустройства дворовой территории МКД.

Приложение № 10
к муниципальной программе Виноградовского
муниципального округа Архангельской области
«Формирование современной городской среды
в Виноградовском муниципальном округе
Архангельской области на 2022-2030 годы»

ПОРЯДОК
и форма трудового участия заинтересованных лиц,
в том числе граждан, в выполнении работ

Настоящий Порядок устанавливает порядок и формы трудового участия заинтересованных лиц, в том числе граждан, в выполнении дополнительного перечня работ по благоустройству дворовых территорий муниципальных поселений Виноградовского муниципального округа.

Трудовое участие – добровольная безвозмездная трудовая деятельность заинтересованных лиц, имеющая социально полезную направленность, не требующая специальной квалификации и выполняемая в качестве трудового участия заинтересованных лиц при осуществлении видов работ из дополнительного перечня работ по благоустройству дворовых территорий муниципальных поселений Виноградовского муниципального округа.

Заинтересованные лица, в том числе граждане, принимают участие в реализации мероприятий по благоустройству дворовых территории в рамках дополнительного перечня работ по благоустройству в форме трудового участия.

Организация трудового участия осуществляется заинтересованными лицами, в том числе гражданами, в соответствии с решением общего собрания собственников помещений в многоквартирном доме, дворовая территория которого подлежит благоустройству, оформленного соответствующим протоколом общего собрания собственников помещений в многоквартирном доме.

Трудовое участие заинтересованных лиц, в том числе граждан, в выполнении мероприятий по благоустройству дворовых территорий должно подтверждаться документально в зависимости от избранной формы такого участия.

Документы, подтверждающие форму участия заинтересованных лиц, в том числе граждан в реализации мероприятий по благоустройству, предусмотренных дополнительным перечнем, предоставляются в администрацию муниципального поселения Виноградовского муниципального округа.

В качестве документов (материалов), подтверждающих трудовое участие могут быть представлены: отчет подрядной организации о выполнении работ, включающий информацию о проведении мероприятия с трудовым участием граждан, отчет совета многоквартирного дома, лица, управляющего многоквартирным домом о проведении мероприятия с трудовым участием граждан. При этом, рекомендуется в качестве приложения к такому отчету представлять фото-, видеоматериалы, подтверждающие проведение мероприятия с трудовым участием заинтересованных лиц, в том числе граждан.

Документы, подтверждающие трудовое участие, представляются не позднее 10 календарных дней со дня окончания работ, выполняемых заинтересованными лицами, в том числе гражданами.

Приложение № 11
к муниципальной программе Виноградовского
муниципального округа Архангельской области
«Формирование современной городской среды
в Виноградовском муниципальном округе
Архангельской области на 2022-2030 годы»

**Адресный перечень объектов
недвижимого имущества (включая объекты
незавершенного строительства) и земельных участков,
находящихся в собственности (пользовании)
юридических лиц и индивидуальных предпринимателей,
подлежащих благоустройству не позднее 2030 года
за счет средств указанных лиц**

№ п/п	Наименование объекта недвижимого имущества	Адрес объекта недвижимого имущества	Кадастровый номер земельного участка	Площадь, кв.м
1	Кафе-бар (ИП Ошуркова)	п.Сельменьга, ул.Набержная, 13а	29:04:120101:713	750
2	Гостиница (отель «Прибрежный»)	п. Березник, ул. Набережная, дом 8	29:04:020518:2	2080,0
3	Административное здание (ООО «Ваеньгский леспромхоз»)	п. Березник, ул. Хаджи Мурата, дом 16 б, корпус 1	29:04:020510:445	720,0
4	Кафе «Аленушка» (ИП Викторов)	, п. Березник, массив «Придорожный», дом 1 а	29:04:020517:30	1200,0
5	Магазин «Катюша» ИП Кибалюк Н.Н.	пос. Рочегда, ул. Октябрьская, д. 10а	29:04:100201:648	300,0

Приложение № 12
к муниципальной программе Виноградовского
муниципального округа Архангельской области
«Формирование современной городской среды
в Виноградовском муниципальном округе
Архангельской области на 2022-2030 годы»

Мероприятия по инвентаризации уровня благоустройства индивидуальных жилых домов и земельных участков

Мероприятия по инвентаризации уровня благоустройства индивидуальных жилых домов и земельных участков, предоставленных для их размещения, с заключением по результатам инвентаризации соглашений с собственниками (пользователями) указанных домов (земельных участков) об их благоустройстве не позднее 2030 года в соответствии с правилами благоустройства:

- произведение первичной инвентаризации индивидуальной жилой застройки;
- заполнение паспортов территорий (по территориям индивидуальной жилой застройки – представителями общественных комиссий);
- заключение соглашений с собственниками (пользователями) индивидуальных жилых домов и земельных участков, предоставленных для их размещения, об их благоустройстве в соответствии с требованиями Правил благоустройства территории;
- понуждение собственников к заключению соглашения о надлежащем содержании и благоустройстве индивидуальных жилых домов и земельных участков.